SƠ HOẠ VỊ TRÍ

TỶ LỆ : 1/25.000

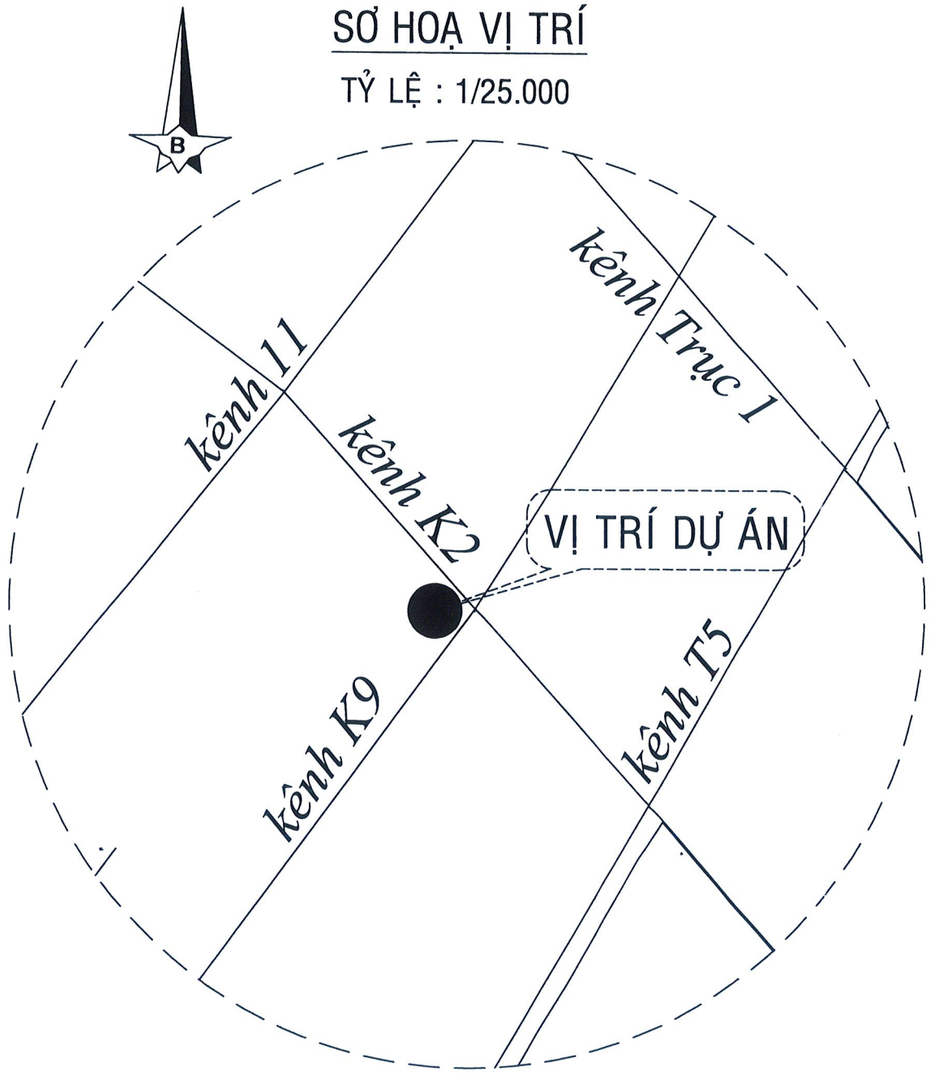

SƠ HỌA VỊ TRÍ MỐC LƯU CAO ĐỘ

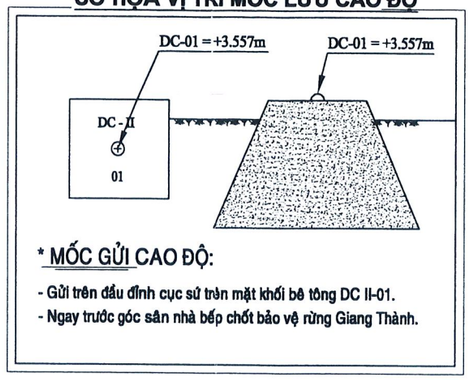

*** MỐC GỬI CAO ĐỘ:**

- Gửi trên đầu đỉnh cục sứ trên mặt khối bê tông DC II-01.
- Ngay trước góc sân nhà bếp chốt bảo vệ rừng Giang Thành.

BẢNG KÝ HIỆU BÌNH ĐỒ

* TỌA ĐỘ SỬ DỤNG TRÊN BẢN VẼ THEO HỆ VN-2000

* CAO ĐỘ SỬ DỤNG TRÊN BẢN VẼ THEO HỆ HÒN DẤU

To / tol	Nhà cấp 4, nhà tôn
TG	Nhà tường, Nhà ngói
	Cột hạ thế, cột trung thế
	Cỏ thấp, cây Tạp
	Cây lá rộng, Cây Tràm
DC-01 +2.950	Điểm khống chế
	Ao mương, bờ đất
	Ruộng lúa, Nhà mồ
	Mộ đất, Mộ xây
	Tường rào bê tông
	Hàng rào B40
	Đường ranh đất

SỞ NÔNG NGHIỆP VÀ MÔI TRƯỜNG TỈNH AN GIANG
THẨM ĐỊNH
Theo Văn bản số: 3372 /SNNMT-KHTC
Ngày 07 tháng 10 năm 2025
Ký tên :

BẢNG TỌA ĐỘ ĐƯỜNG CHUYỀN CẤP 2

Theo hệ tọa độ VN-2000

Số hiệu điểm	Tọa độ		Z (m)
	X	Y	
DC-01	1150158.716	531859.655	+3.557
DC-02	1150141.277	531888.083	+2.476
DC-03	1150112.923	531895.429	+2.341

CTY TNHH TƯ VẤN XÂY DỰNG THƯỜNG TÀI PHÁT
BÁO CÁO THẨM TRA
Theo văn bản số: 105 KQTT
Ngày 26 tháng 9 năm 2025
Cán bộ thẩm tra: Ngân

CÔNG TY TNHH TƯ VẤN XÂY DỰNG NGUYỄN HỒNG TRUNG TRỤ SỞ : 210, QL 80, XÃ HÒN ĐẤT, TỈNH AN GIANG	Phó Giám đốc KTS. Trương Minh Triết	Chủ trì thiết kế	KS. Trần Hoàng trung	Trung	Tên dự án: NẠO VÉT KÊNH DẪN NƯỚC VÀO ĐIỂM BƠM NƯỚC CHỐT RỪNG GIANG THÀNH Hạng mục: NẠO VÉT Địa điểm: XÃ VĨNH ĐIỀU, TỈNH AN GIANG
		Thiết kế	KS. Trần Hoàng trung		
		Kiểm tra	KS. Võ Văn Tùng		

HỒ SƠ THIẾT KẾ BẢN VẼ THI CÔNG

BẢN VẼ

SƠ HỌA VÀ GHI CHÚ CÔNG TRÌNH

Tỉ lệ: 1 **25000** | KHBV: TK-BVTC | Bản vẽ số: .../...

BÌNH ĐỒ THIẾT KẾ NẠO VÉT KÊNH

TỶ LỆ: 1/500

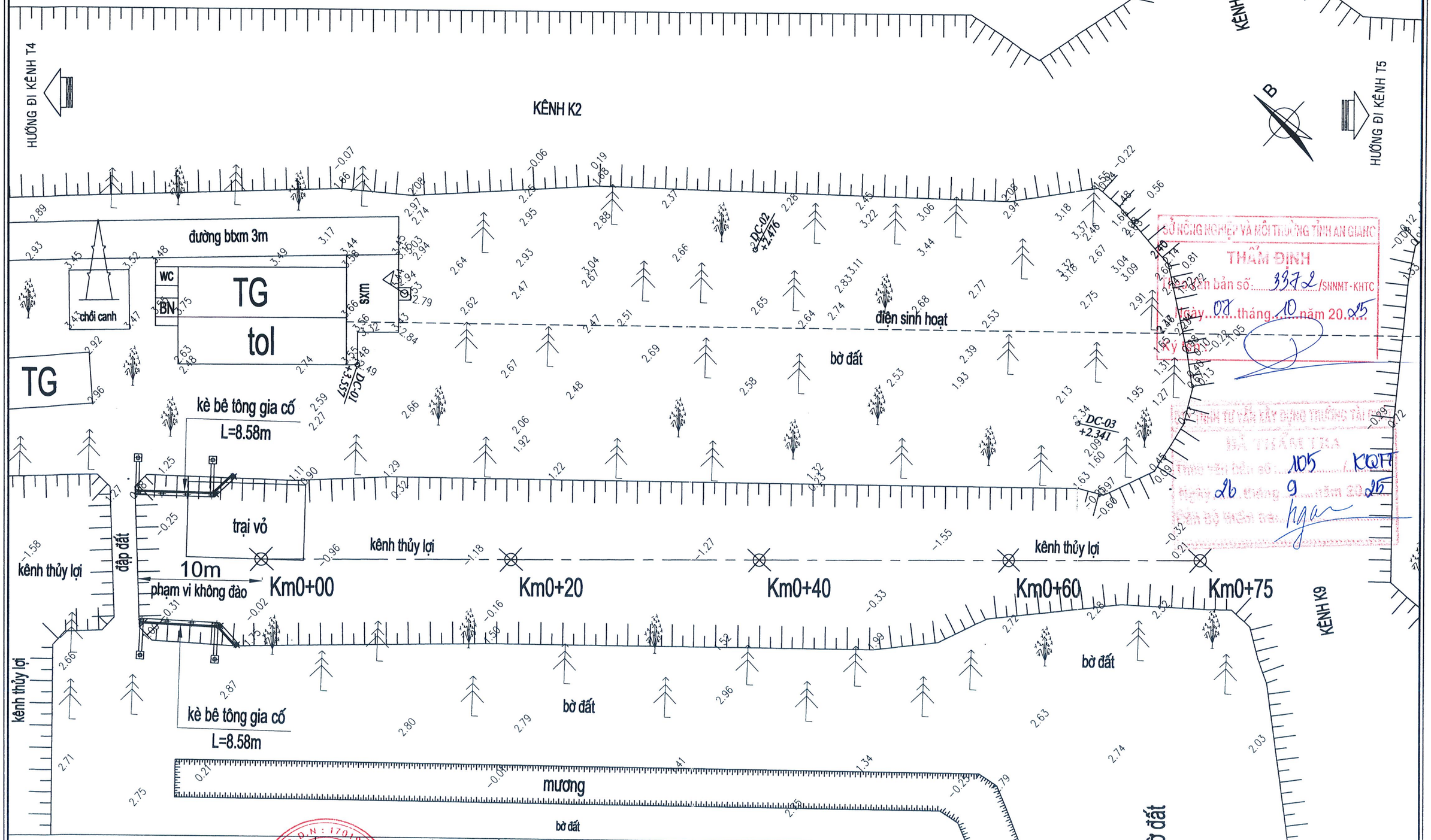

SỞ NÔNG NGHIỆP VÀ MÔI TRƯỜNG TỈNH AN GIANG
THẨM ĐỊNH
Theo văn bản số: 3372/SNNMT-KHTC
Ngày 07 tháng 10 năm 2025
Ký tên:

CÔNG TY TƯ VẤN XÂY DỰNG THÔNG TÂN PHÁT
ĐÃ THẨM TRA
Theo văn bản số: 105 KQTT
Ngày 26 tháng 9 năm 2025
Đơn vị thẩm tra:

CÔNG TY TNHH TƯ VẤN XÂY DỰNG NGUYỄN HỒNG TRUNG TRỤ SỞ : 210, QL 80, XÃ HÒN ĐẤT, TỈNH AN GIANG Phó Giám đốc KTS. Trương Minh Triết	Chủ trì thiết kế	KS. Trần Hoàng trung		Tên dự án:	NẠO VÉT KÊNH DẪN NƯỚC VÀO ĐIỂM BƠM NƯỚC CHỐT RỪNG GIANG THÀNH
	Thiết kế	KS. Trần Hoàng trung		Hạng mục:	NẠO VÉT
	Kiểm tra	KS. Võ Văn Tùng		Địa điểm:	XÃ VĨNH ĐIỀU, TỈNH AN GIANG

HỒ SƠ THIẾT KẾ BẢN VẼ THI CÔNG
BẢN VẼ
BÌNH ĐỒ THIẾT KẾ NẠO VÉT KÊNH

Tỉ lệ: 1 / 500 | KHBV: TK-BVTC | Bản vẽ số: .../...

TRẮC DỌC THIẾT KẾ

TỶ LỆ ĐỨNG 1/200, TỶ LỆ NGANG 1/1000

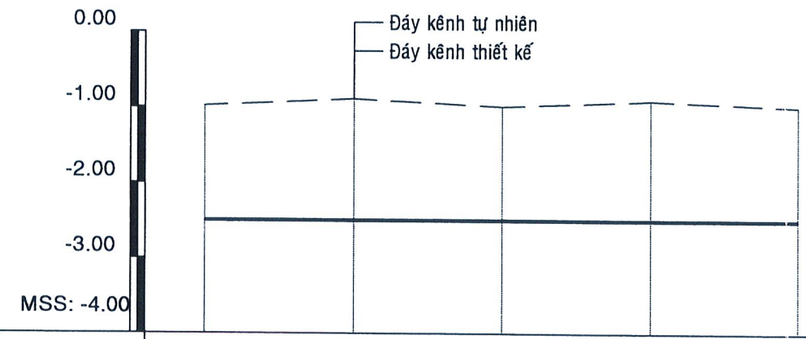

CAO ĐỘ THIẾT KẾ BỜ TRÁI (m)	3.60	3.60	3.60	3.60	3.60
CAO ĐỘ THIẾT KẾ BỜ PHẢI (m)	3.60	3.60	3.60	3.60	3.60
CAO ĐỘ THIẾT KẾ ĐÁY KÊNH (m)	-2.50	-2.50	-2.50	-2.50	-2.50
CAO ĐỘ THIÊN NHIÊN (m)	-0.99	-0.96	-0.99	-0.97	-0.95
KHOẢNG CÁCH LẺ (m)	20	20	20	15	
KHOẢNG CÁCH CỘNG DỒN (m)	0.00	20.00	40.00	60.00	75.00
TÊN CỌC	K000+000	K000+020	K000+040	K000+060	K000+075

SỞ NÔNG NGHIỆP VÀ MÔI TRƯỜNG TỈNH AN GIANG
THẨM ĐỊNH
Theo Văn bản số: 3372 /SNNMT-KHTC
Ngày 07 tháng 10 năm 2025
Ký tên:

BẢNG KHỐI LƯỢNG ĐÀO ĐẮP

STT	Tên Mặt Cắt	KC mặt cắt (m)	DIỆN TÍCH (m2)			KHỐI LƯỢNG (m3)		
			Lòng kênh	Đắp trái	Đắp phải	Lòng kênh	Đắp trái	Đắp phải
(1)	(2)	(3)	(4)	(5)	(6)	(7)	(8)	(9)
1	K000+000	0	12.23	4.91	6.16			
2	K000+020	20	13.44	6.03	5.56	256.70	109.40	117.20
3	K000+040	20	13.23	4.97	7.04	266.70	110.00	126.00
4	K000+060	20	12.01	4.92	5.66	252.40	98.90	127.00
5	K000+075	15	11.82	4.44	5.51	178.73	70.20	83.78
TỔNG CỘNG		**75**				**954.53**	**388.50**	**453.98**

CÔNG TY TNHH TƯ VẤN XÂY DỰNG TRƯỜNG TÀI PHÁT
ĐÃ THẨM TRA
Theo văn bản số: 105 /KQTT
Ngày 26 tháng 9 năm 2025
Cán bộ thẩm tra:

CÔNG TY TNHH TƯ VẤN XÂY DỰNG NGUYỄN HỒNG TRUNG TRỤ SỞ : 210, QL 80, XÃ HÒN ĐẤT, TỈNH AN GIANG	Phó Giám đốc KTS. Trương Minh Triết	Chủ trì thiết kế	KS. Trần Hoàng trung		Tên dự án: NẠO VÉT KÊNH DẪN NƯỚC VÀO ĐIỂM BƠM NƯỚC CHỐT RỪNG GIANG THÀNH Hạng mục: NẠO VÉT Địa điểm: XÃ VĨNH ĐIỀU, TỈNH AN GIANG	HỒ SƠ THIẾT KẾ BẢN VẼ THI CÔNG BẢN VẼ **TRẮC DỌC THIẾT KẾ NẠO VÉT KÊNH**
		Thiết kế	KS. Trần Hoàng trung			
		Kiểm tra	KS. Võ Văn Tùng			Tỉ lệ: 1 / **1000** | KHBV: TK-BVTC | Bản vẽ số: .../...

SỞ NÔNG NGHIỆP VÀ MÔI TRƯỜNG TỈNH AN GIANG
THẨM ĐỊNH
Theo Văn bản số: 3372/SNNMT-KHTC
Ngày 07 tháng 10 năm 2025
Ký tên :

MẶT CẮT ĐIỂN HÌNH KÊNH

TỶ LỆ : 1/100

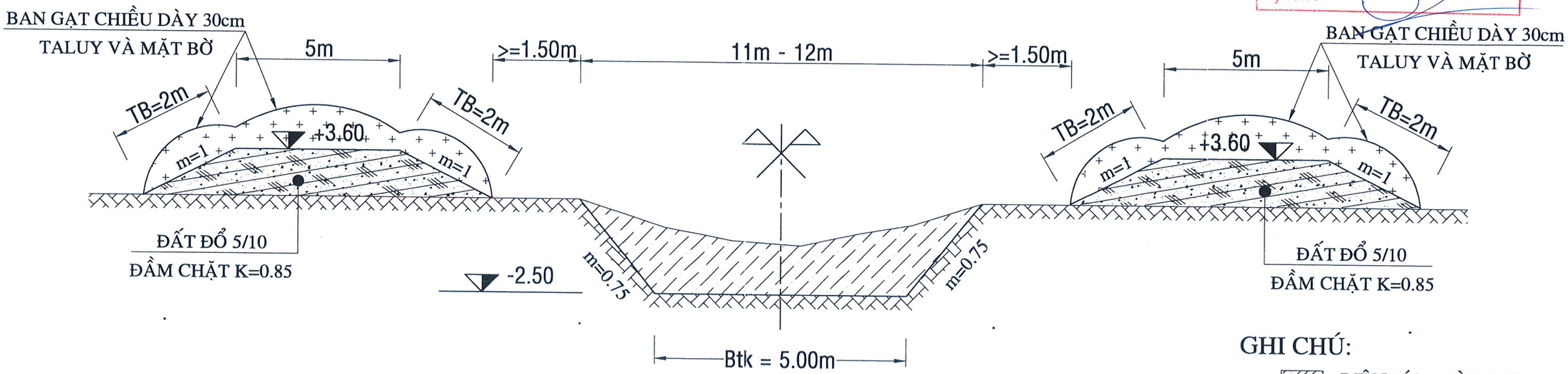

GHI CHÚ:

: DIỆN TÍCH ĐÀO (m2)

: DIỆN TÍCH ĐẮP (m2)

CTY TNHH TƯ VẤN XÂY DỰNG TRƯỜNG TÀI PHÁT
ĐÃ THẨM TRA
Theo văn bản số 105 XQTT
Ngày 26 tháng 9 năm 2025
Cán bộ thẩm tra

CÔNG TY TNHH TƯ VẤN XÂY DỰNG NGUYỄN HỒNG TRUNG TRỤ SỞ : 210, QL 80, XÃ HÒN ĐẤT, TỈNH AN GIANG	Phó Giám đốc	Chủ trì thiết kế	KS. Trần Hoàng trung		Tên dự án: NẠO VÉT KÊNH DẪN NƯỚC VÀO ĐIỂM BƠM NƯỚC CHỐT RỪNG GIANG THÀNH	HỒ SƠ THIẾT KẾ BẢN VẼ THI CÔNG BẢN VẼ
		Thiết kế	KS. Trần Hoàng trung		Hạng mục: NẠO VÉT	**MẶT CẮT NGANG ĐẠI DIỆN**
	KTS. Trương Minh Triết	Kiểm tra	KS. Võ Văn Tùng		Địa điểm: XÃ VĨNH ĐIỀU, TỈNH AN GIANG	Tỉ lệ: 1 / **100** | KHBV: TK-BVTC | Bản vẽ số: .../...

Sđào [L1] = 12.23 m2
Sđắp BờTr = 4.91 m2
Sđắp BờPh = 6.16 m2

K000+000

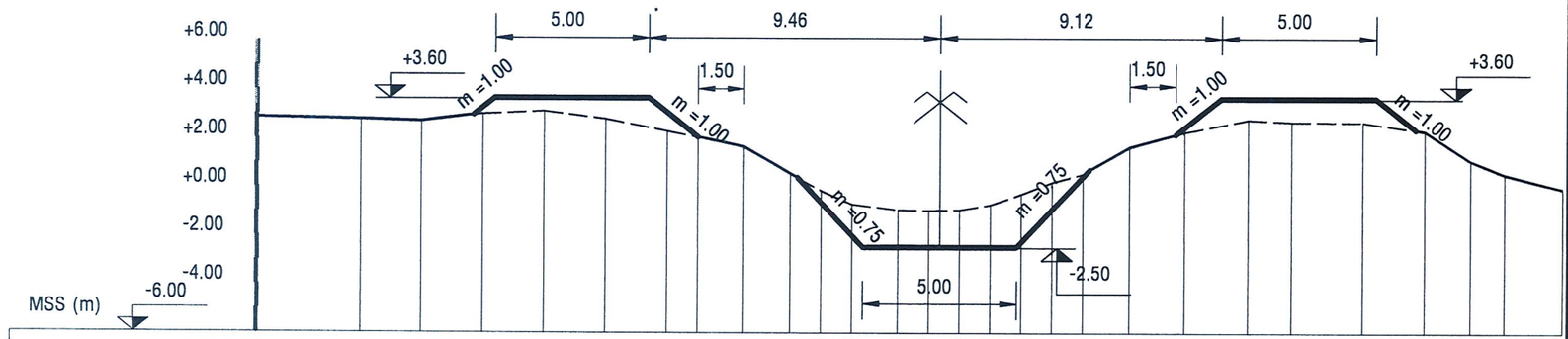

Cao độ tự nhiên (m)	2.80	2.72	2.65	2.95	3.07	2.75	2.25	2.00	1.61	0.49	-0.20	-0.75	-0.98	-1.00	-0.98	-0.77	-0.33	0.16	0.49	1.60	2.22	2.74	2.66	2.65	2.26	1.03	0.48	-0.12
Khoảng cách (m)	3.4	2.0	2.0	2.0	2.0	2.0	1.0	1.5	1.5	1.0	1.0	1.5	1.0	1.0	1.0	1.0	1.0	1.0	1.5	1.8	2.1	1.4	2.3	2.0	1.5	1.1	1.9	
Khoảng cách CD (m)	0.0	3.4	5.3	7.3	9.3	11.3	13.3	14.3	15.8	17.3	18.3	19.3	20.8	21.8	22.8	23.8	24.8	25.8	26.8	28.3	30.1	32.2	33.6	35.9	37.9	39.4	40.5	42.4

Sđào [L1] = 13.44 m2
Sđắp BờTr = 6.03 m2
Sđắp BờPh = 5.56 m2

K000+020

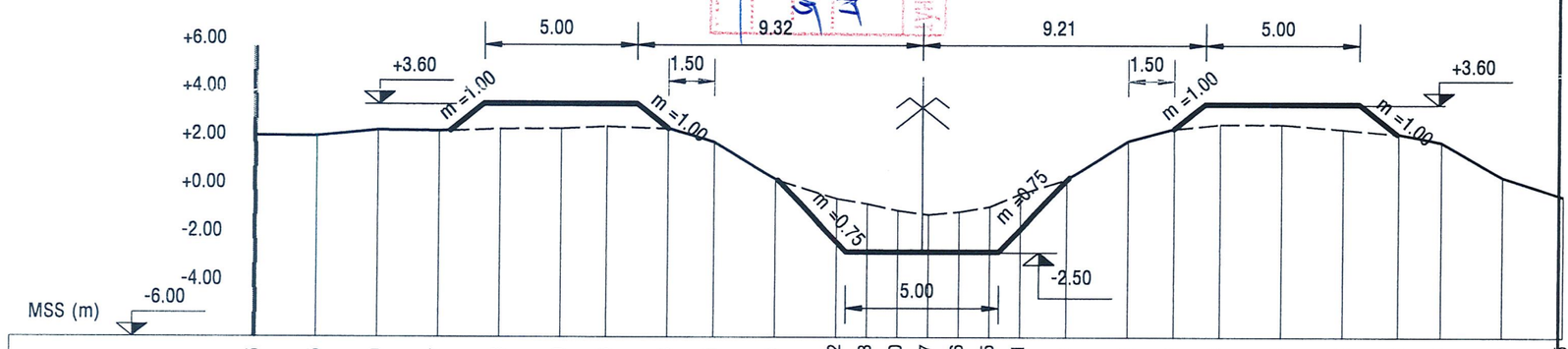

Cao độ tự nhiên (m)	2.25	2.25	2.50	2.47	2.58	2.59	2.68	2.58	2.00	0.49	-0.32	-0.53	-0.80	-0.97	-0.86	-0.65	-0.11	0.49	2.06	2.59	2.78	2.78	2.58	2.35	2.00	0.58	-0.25	
Khoảng cách (m)	2.0	2.0	2.0	2.0	2.0	1.5	2.0	1.5	2.0	2.0	1.0	1.0	1.0	1.0	1.0	1.0	1.5	2.0	1.5	1.5	2.0	2.0	1.8	1.4	2.0	2.0		
Khoảng cách CD (m)	0.0	2.0	4.0	6.0	8.0	10.0	11.5	13.5	15.0	17.0	19.0	20.0	21.0	22.0	23.0	24.0	25.0	26.5	28.5	30.0	31.5	33.5	35.5	37.3	38.7	40.7	42.7	

Sđào [L1] = 13.23 m2
Sđắp BờTr = 4.97 m2
Sđắp BờPh = 7.04 m2

K000+040

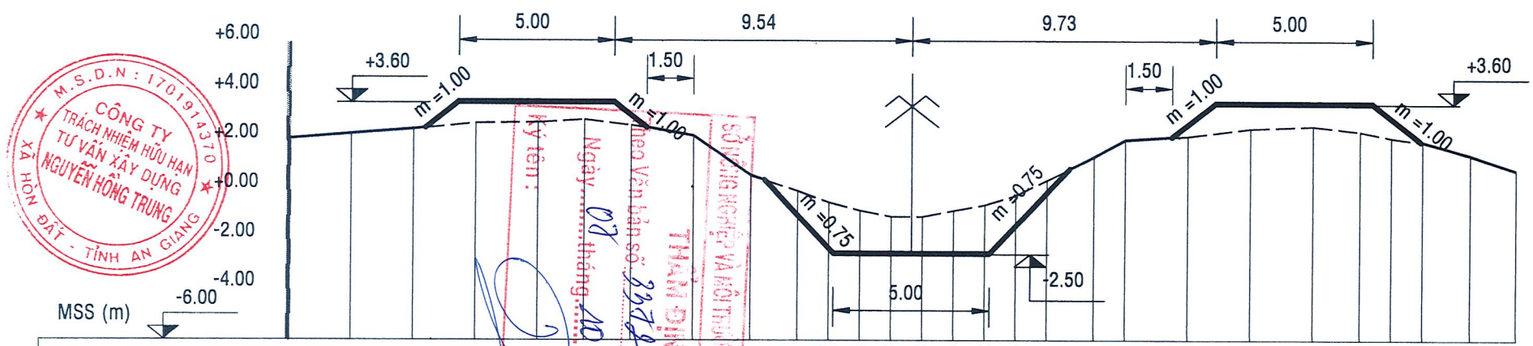

Cao độ tự nhiên (m)	2.06	2.28	2.48	2.75	2.78	2.89	2.67	2.21	0.64	0.02	-0.42	-0.75	-0.99	-0.99	-0.75	-0.52	-0.14	0.47	1.40	2.08	2.25	2.58	2.67	2.46	2.21	2.04	1.50	0.90
Khoảng cách (m)	2.0	2.0	2.0	2.0	1.5	1.5	2.0	1.8	1.5	1.0	1.0	1.0	1.0	1.0	1.0	1.0	1.0	1.5	1.0	2.0	2.0	2.0	1.5	1.0	1.0	1.5	1.5	
Khoảng cách CD (m)	0.0	2.0	4.0	6.0	8.0	9.5	11.0	13.0	14.8	16.3	17.3	18.3	19.3	20.3	21.3	22.3	23.3	24.3	25.8	26.8	28.8	30.8	32.8	34.3	35.3	36.3	37.9	39.3

M.S.D.N: 1701914370
CÔNG TY TRÁCH NHIỆM HỮU HẠN TƯ VẤN XÂY DỰNG NGUYỄN HỒNG TRUNG
XÃ HÒN ĐẤT - TỈNH AN GIANG

Sđào [L1] = 12.01 m2
Sđắp BờTr = 4.92 m2
Sđắp BờPh = 5.66 m2

K000+060

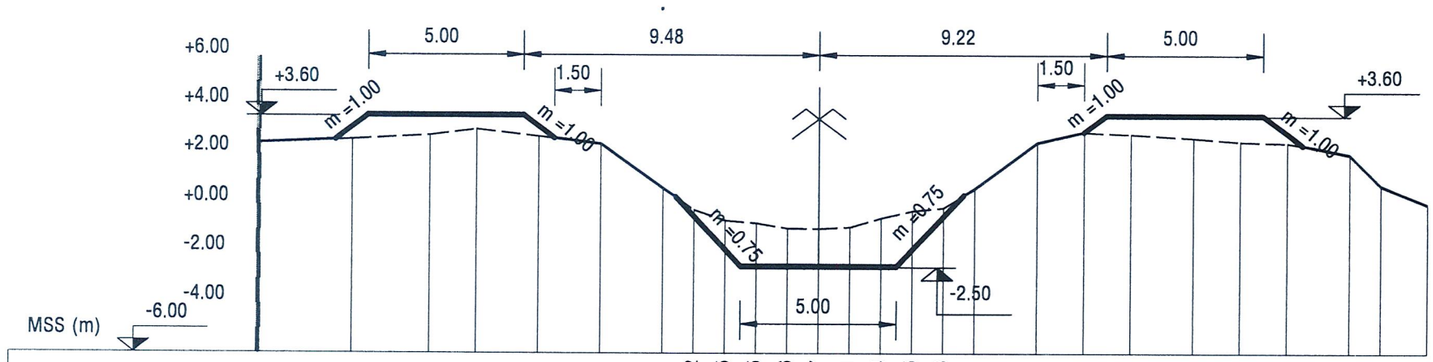

Cao độ tự nhiên (m)	2.41	2.58	2.75	3.00	2.70	2.37	0.64	-0.22	-0.65	-0.75	-0.96	-0.97	-0.91	-0.54	-0.25	-0.13	0.64	2.43	2.88	2.80	2.64	2.50	2.45	1.98	0.78	0.02
Khoảng cách (m)	3.0	2.5	1.5	2.0	2.0	2.0	1.0	1.0	1.0	1.0	1.0	1.0	1.0	1.0	1.0	1.0	2.0	1.5	1.5	2.0	1.5	1.5	2.0	1.0	1.5	
Khoảng cách CD (m)	0.0	3.0	5.5	7.0	9.0	11.0	13.0	14.0	15.0	16.0	17.0	18.0	19.0	20.0	21.0	22.0	23.0	25.0	26.5	28.0	30.0	31.5	33.0	35.0	36.0	37.5

Sđào [L1] = 11.82 m2
Sđắp BờTr = 4.44 m2
Sđắp BờPh = 5.51 m2

K000+075

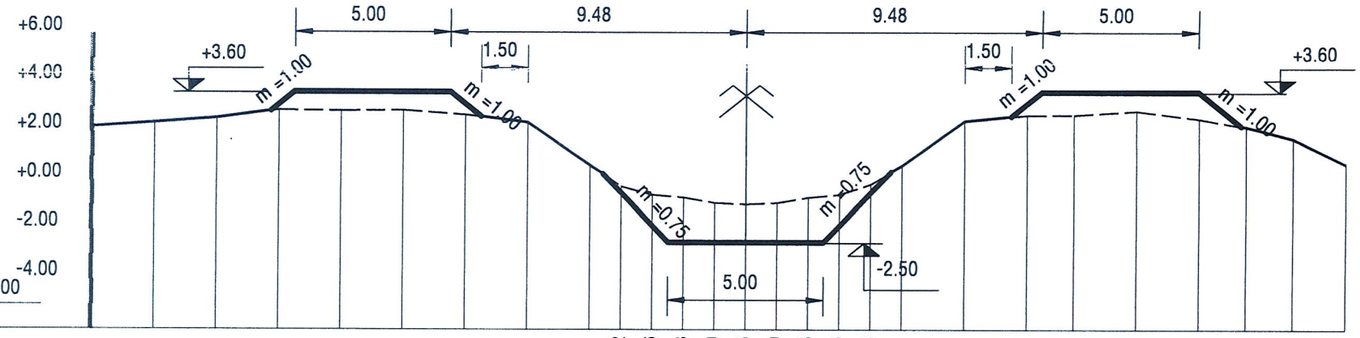

Cao độ tự nhiên (m)	2.17	2.35	2.54	2.88	2.86	2.88	2.70	.	2.37	0.64	-0.22	-0.56	-0.68	-0.90	-0.95	-0.89	-0.68	-0.55	-0.13	0.64	2.43	2.69	2.70	2.85	2.54	2.20	1.72	0.69
Khoảng cách (m)	2.0	2.0	2.0	2.0	2.0	2.0	2.0	2.0	1.0	1.0	1.0	1.0	1.0	1.0	1.0	1.0	1.0	1.0	2.0	2.0	1.5	2.0	2.0	1.5	1.5	1.7	
Khoảng cách CD (m)	0.0	2.0	4.0	6.0	8.0	10.0	12.0	14.0	16.0	17.0	18.0	19.0	20.0	21.0	22.0	23.0	24.0	25.0	26.0	28.0	30.0	31.5	33.5	35.5	37.0	38.5	40.2

CÔNG TY TRÁCH NHIỆM HỮU HẠN TƯ VẤN XÂY DỰNG NGUYỄN HỒNG TRUNG
XÃ HÒN ĐẤT - TỈNH AN GIANG

CÔNG TY TNHH TƯ VẤN XÂY DỰNG THƯƠNG TÍN PHÁT
ĐÃ KIỂM TRA
Theo văn bản số: 105 KSTT
Ngày 26 tháng 9 năm 2025
Cán bộ kiểm tra:

SỞ XÂY DỰNG VÀ GIAO THÔNG TỈNH AN GIANG
THẨM ĐỊNH
Theo Văn bản số: 3372/SXNGT-KHTC
Ngày 07 tháng 10 năm 2025
Ký tên:

TRẮC DỌC ĐẠI DIỆN KÈ GIA CỐ ĐOẠN : 8.58m (SL : 2 ĐOẠN)

TỶ LỆ :1/100

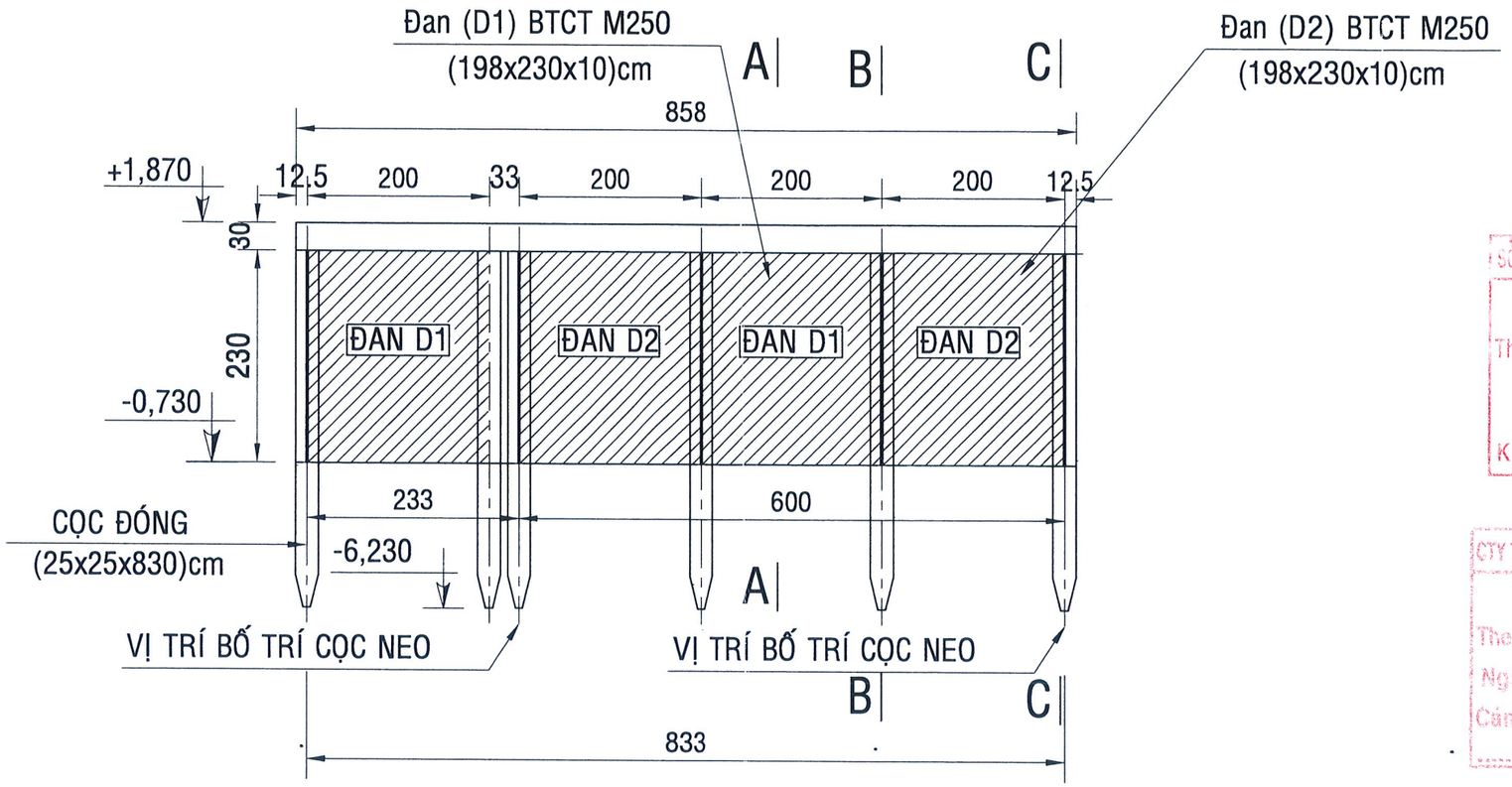

MẶT BẰNG BỐ TRÍ CHUNG ĐOẠN L=8.58M (SL : 2 ĐOẠN)

TỶ LỆ : 1/200

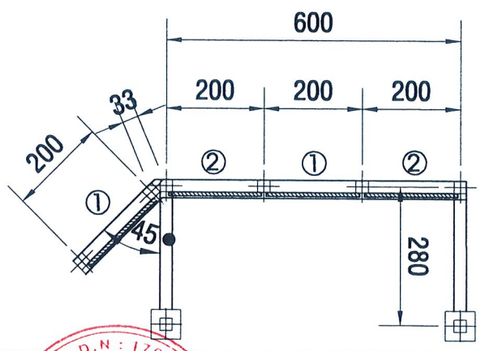

GHI CHÚ KHỐI LƯỢNG :

CHIỀU DÀI ĐOẠN KÈ GIA CỐ : 8.58m

- TỔNG SỐ LƯỢNG CỌC ĐÓNG BTCT ĐÁ 1x2 M300 (25x25x830)cm : 6 cọc
- TỔNG SỐ LƯỢNG CỌC NEO BTCT ĐÁ 1x2 M300 (25x25x600)cm : 2 cọc
- TỔNG SỐ LƯỢNG ĐAN D1 (198x230x10)cm : 2 đan
- TỔNG SỐ LƯỢNG ĐAN D2 (198x230x10)cm : 2 đan
- TỔNG CHIỀU DÀI GIẰNG ĐỈNH : 8.58m

SỞ NÔNG NGHIỆP VÀ MÔI TRƯỜNG TỈNH AN GIANG
THẨM ĐỊNH
Theo Văn bản số: 3372 /SNNMT-KHTC
Ngày 07 tháng 10 năm 2025
Ký tên :

CTY TNHH TƯ VẤN XÂY DỰNG THƯỜNG TÀI PHÁT
ĐÃ THẨM TRA
Theo văn bản số: 105 /KQTT
Ngày 26 tháng 9 năm 2025
Cán bộ thẩm tra:

CÔNG TY TNHH TƯ VẤN XÂY DỰNG NGUYỄN HỒNG TRUNG TRỤ SỞ : 210, QL 80, XÃ HÒN ĐẤT, TỈNH AN GIANG	Phó Giám đốc KTS. Trương Minh Triết	Chủ trì thiết kế	KS. Trần Hoàng trung		Tên dự án:	NẠO VÉT KÊNH DẪN NƯỚC VÀO ĐIỂM BƠM NƯỚC CHỐT RỪNG GIANG THÀNH	HỒ SƠ THIẾT KẾ BẢN VẼ THI CÔNG BẢN VẼ
		Thiết kế	KS. Trần Hoàng trung		Hạng mục:	NẠO VÉT	BÌNH ĐỒ - TRẮC DỌC KÈ BTCT
		Kiểm tra	KS. Võ Văn Tùng		Địa điểm:	XÃ VĨNH ĐIỀU, TỈNH AN GIANG	Tỉ lệ: 1 / 200 | KHBV: TK-BVTC | Bản vẽ số: .../...

CẮT NGANG MẪU (VỊ TRÍ CỌC ĐÓNG)

TỶ LỆ : 1/50

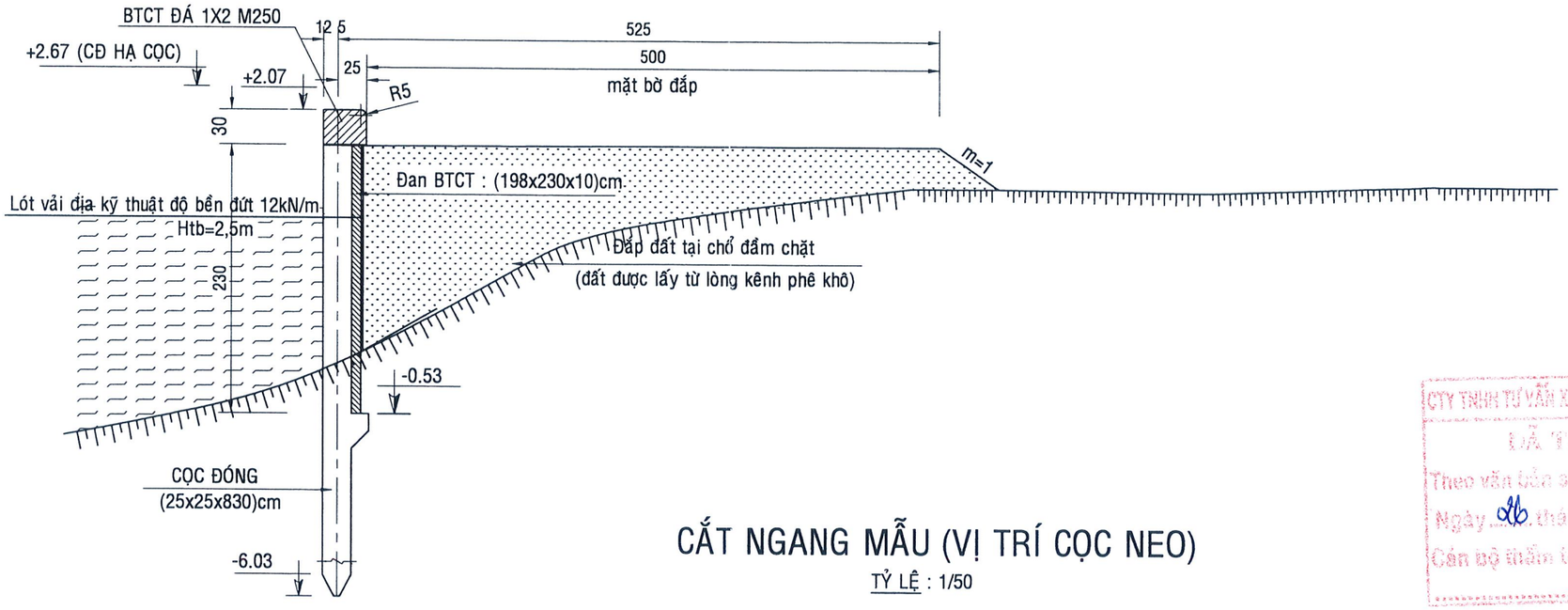

CẮT NGANG MẪU (VỊ TRÍ CỌC NEO)

TỶ LỆ : 1/50

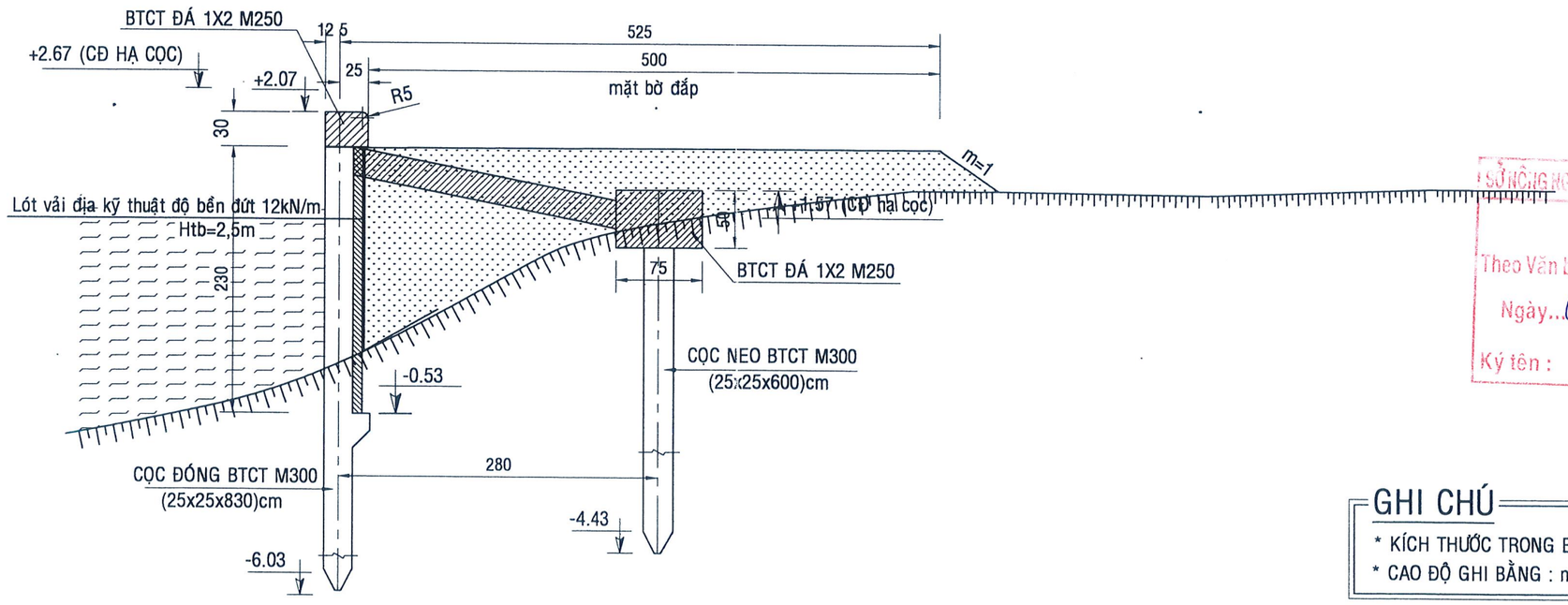

CTY TNHH TƯ VẤN XÂY DỰNG THƯỜNG TÀI PHÁT
LÃ THẨM ĐỊNH
Theo văn bản số: 105 KQTT
Ngày 06 tháng 9 năm 2025
Cán bộ thẩm tra:

SỞ NÔNG NGHIỆP VÀ MÔI TRƯỜNG TỈNH AN GIANG
THẨM ĐỊNH
Theo Văn bản số: 3372 /SNNMT-KHTC
Ngày 08 tháng 10 năm 2025
Ký tên :

GHI CHÚ

* KÍCH THƯỚC TRONG BẢN VẼ GHI BẰNG: cm
* CAO ĐỘ GHI BẰNG : m

CÔNG TY TNHH TƯ VẤN XÂY DỰNG NGUYỄN HỒNG TRUNG TRỤ SỞ : 210, QL 80, XÃ HÒN ĐẤT, TỈNH AN GIANG	Phó Giám đốc KTS. Trương Minh Triết	Chủ trì thiết kế	KS. Trần Hoàng trung		Tên dự án:	NẠO VÉT KÊNH DẪN NƯỚC VÀO ĐIỂM BƠM NƯỚC CHỐT RỪNG GIANG THÀNH	HỒ SƠ THIẾT KẾ BẢN VẼ THI CÔNG BẢN VẼ
		Thiết kế	KS. Trần Hoàng trung		Hạng mục:	NẠO VÉT	MẶT CẮT NGANG KÈ BTCT
		Kiểm tra	KS. Võ Văn Tùng		Địa điểm:	XÃ VĨNH ĐIỀU, TỈNH AN GIANG	Tỉ lệ: 1 / 50 | KHBV: TK-BVTC | Bản vẽ số: .../...

CẮT B-B

TỶ LỆ : 1/50

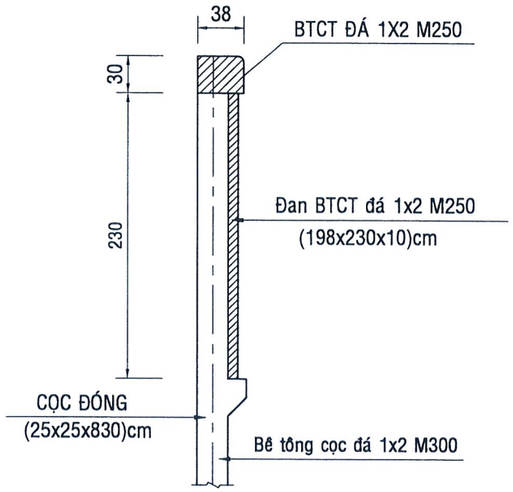

CẮT A-A

TỶ LỆ : 1/50

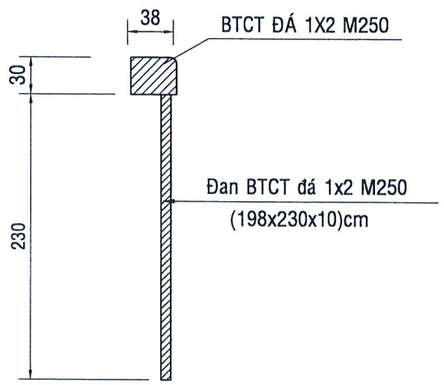

CẮT C-C

TỶ LỆ : 1/50

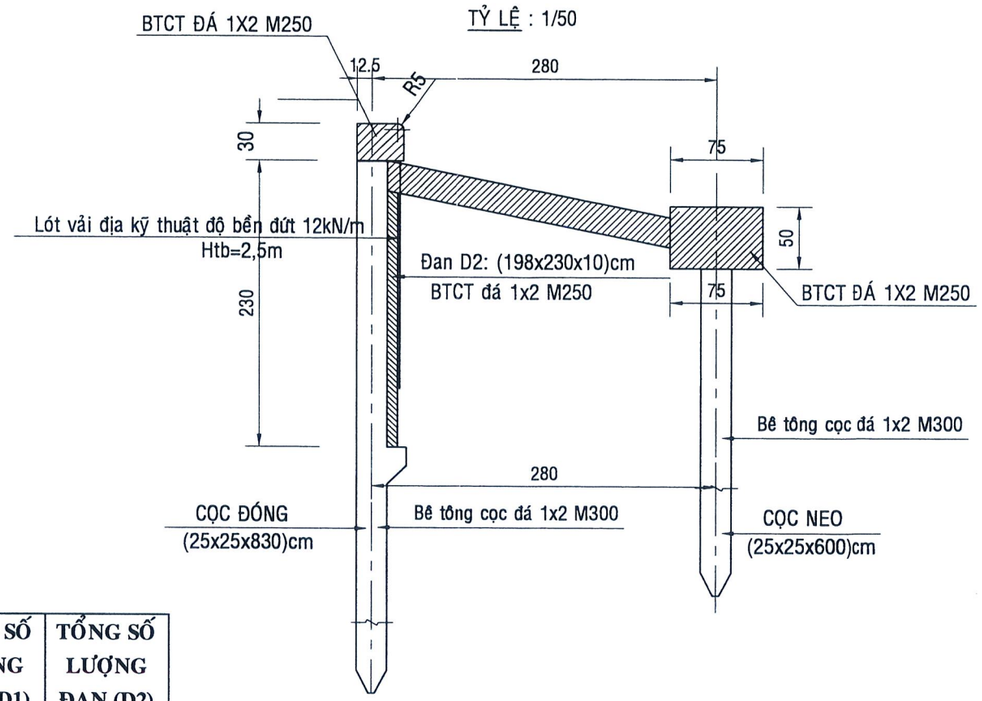

BẢNG TỔNG HỢP KHỐI LƯỢNG GIA CỐ KÈ BÊ TÔNG

STT	LÝ TRÌNH	DÀI KÈ GIA CỐ (m)	DÀI GIẰNG ĐỈNH (m)	TỔNG SỐ LƯỢNG CỌC (25x25x830)cm (CỌC)	TỔNG SỐ LƯỢNG CỌC (25x25x600)cm (CỌC)	TỔNG SỐ LƯỢNG ĐAN (D1) (ĐAN)	TỔNG SỐ LƯỢNG ĐAN (D2) (ĐAN)
1	Bờ trái	8,58	8,58	6	2	2	2
2	Bờ phải	8,58	8,58	6	2	2	2
Tổng khối lượng		**17,16**	**17,16**	**12,00**	**4,00**	**4,00**	**4,00**

BẢNG KHỐI LƯỢNG ĐẮP MÓNG TALUY TƯỜNG CHẮN KÈ BÊ TÔNG

STT	LÝ TRÌNH	Lđắp (m)	RỘNG TB (m)	CĐ ĐÁY KÊNH (m)	CĐ ĐẮP (m)	CAO ĐẮP TB (m)	DIỆN TÍCH (m2)	KHỐI LƯỢNG (m3)
1	Bờ trái	8,58	2,35	-0,580	1,77	2,35	20,16	47,38
2	Bờ phải	8,58	2,35	-0,420	1,77	2,19	20,16	44,16
Tổng chiều dài đắp (md)		**17,16**	**Tổng khối lượng đắp đất trong lòng tường chắn (m3)**					**91,54**

BẢNG KHỐI LƯỢNG VẢI ĐỊA KỸ THUẬT KÈ BÊ TÔNG

STT	LÝ TRÌNH	Lgc (m)	Chiều cao lót (m)	Cộng lót đáy móng (m)	Diện Tích Lót S (m^2)
1	Bờ trái	8,58	2,05	0,500	21,88
2	Bờ phải	8,58	1,89	0,500	20,51
Tổng diện tích gia cố (m2)					**42,39**

CTY TNHH TƯ VẤN XÂY DỰNG THƯỜNG TÀI PHÁT
ĐÃ THẨM TRA
Theo văn bản số: 105 KQTT
Ngày 26 tháng 9 năm 2025
Cán bộ thẩm tra:

SỞ NÔNG NGHIỆP VÀ MÔI TRƯỜNG TỈNH AN GIANG
THẨM ĐỊNH
Theo Văn bản số: 3372 /SNNMT-KHTC
Ngày 07 tháng 10 năm 2025
Ký tên :

GHI CHÚ

* KÍCH THƯỚC TRONG BẢN VẼ GHI BẰNG: cm
* CAO ĐỘ GHI BẰNG : m

CÔNG TY TNHH TƯ VẤN XÂY DỰNG NGUYỄN HỒNG TRUNG TRỤ SỞ : 210, QL 80, XÃ HÒN ĐẤT, TỈNH AN GIANG	Phó Giám đốc KTS. Trương Minh Triết	Chủ trì thiết kế	KS. Trần Hoàng trung	Tên dự án:	NẠO VÉT KÊNH DẪN NƯỚC VÀO ĐIỂM BƠM NƯỚC CHỐT RỪNG GIANG THÀNH
		Thiết kế	KS. Trần Hoàng trung	Hạng mục:	NẠO VÉT
		Kiểm tra	KS. Võ Văn Tùng	Địa điểm:	XÃ VĨNH ĐIỀU, TỈNH AN GIANG

HỒ SƠ THIẾT KẾ BẢN VẼ THI CÔNG
BẢN VẼ
MẶT CẮT NGANG KÈ BTCT

Tỉ lệ: 1 / 50 | KHBV: TK-BVTC | Bản vẽ số: .../...

CHI TIẾT ĐAN D1 (198x230x10)cm

TỶ LỆ : 1/25

(SỐ LƯỢNG : 4 ĐAN)

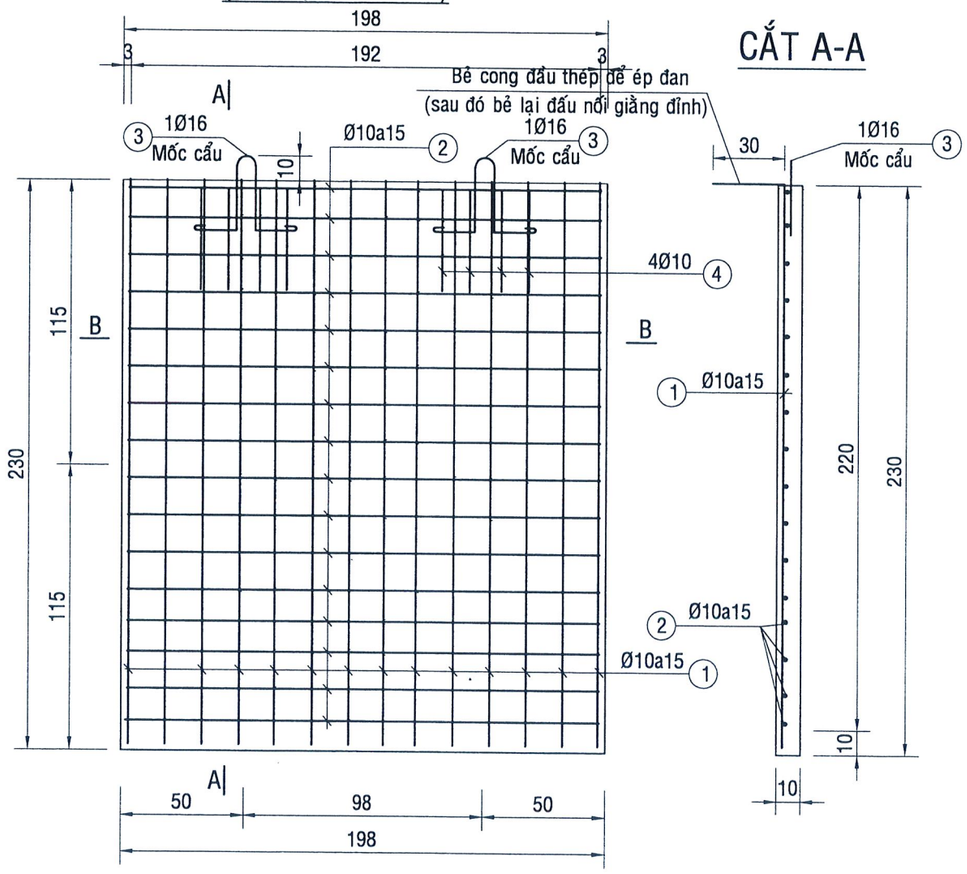

CẮT A-A

CẮT B-B

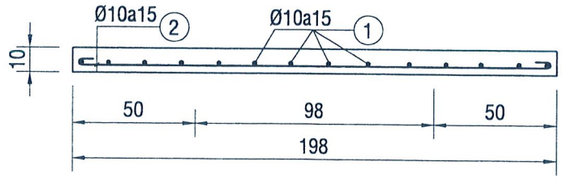

CHI TIẾT ĐAN D2 (198x230x10)cm

TỶ LỆ : 1/25

(SỐ LƯỢNG : 4 ĐAN)

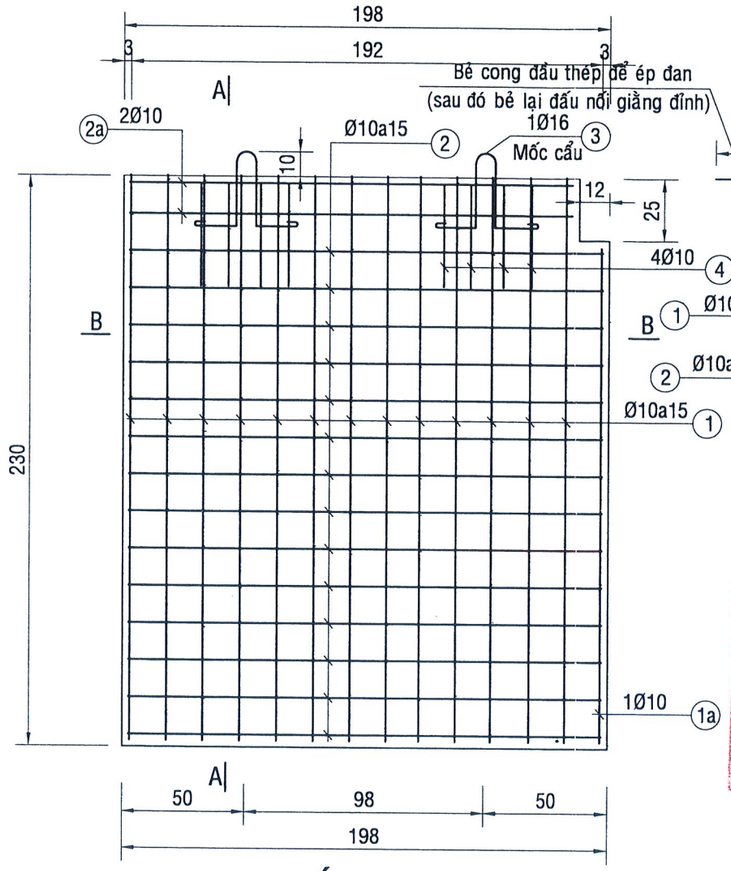

CẮT A-A

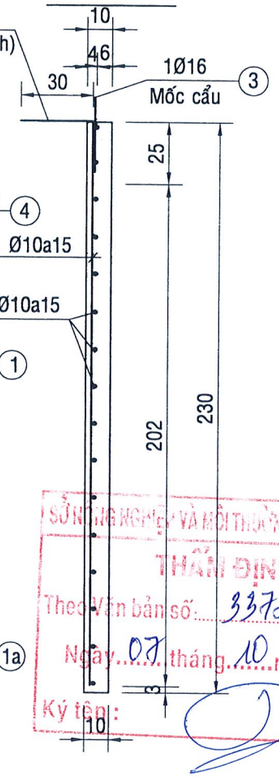

CẮT B-B

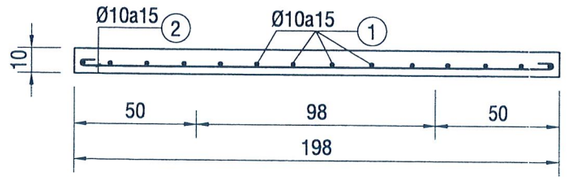

SỞ NÔNG NGHIỆP VÀ MÔI TRƯỜNG TỈNH AN GIANG
THẨM ĐỊNH
Theo văn bản số: 3372 /SNNMT-KHTC
Ngày 07 tháng 10 năm 2025
Ký tên:

CTY TNHH TƯ VẤN XÂY DỰNG THƯỜNG TÀI PHÁT
ĐÃ THẨM TRA
Theo văn bản số: 105 KQTT
Ngày 26 tháng 9 năm 2025
Cán bộ thẩm tra:

GHI CHÚ

* KÍCH THƯỚC TRONG BẢN VẼ GHI BẰNG: cm
* BÊ TÔNG TẤM ĐAN ĐÁ 1x2 M250

CÔNG TY TNHH TƯ VẤN XÂY DỰNG NGUYỄN HỒNG TRUNG TRỤ SỞ : 210, QL 80, XÃ HÒN ĐẤT, TỈNH AN GIANG	Phó Giám đốc KTS. Trương Minh Triết	Chủ trì thiết kế	KS. Trần Hoàng trung	Trung	Tên dự án: NẠO VÉT KÊNH DẪN NƯỚC VÀO ĐIỂM BƠM NƯỚC CHỐT RỪNG GIANG THÀNH Hạng mục: NẠO VÉT Địa điểm: XÃ VĨNH ĐIỀU, TỈNH AN GIANG	HỒ SƠ THIẾT KẾ BẢN VẼ THI CÔNG BẢN VẼ CHI TIẾT ĐAN TƯỜNG CHẮN
		Thiết kế	KS. Trần Hoàng trung			
		Kiểm tra	KS. Võ Văn Tùng			Tỉ lệ: 1 / 25 | KHBV: TK-BVTC | Bản vẽ số: .../...

CHI TIẾT BỐ TRÍ THÉP TẠI VỊ TRÍ CỌC NEO (L=2,8m) SL: 4

TỶ LỆ : 1/25

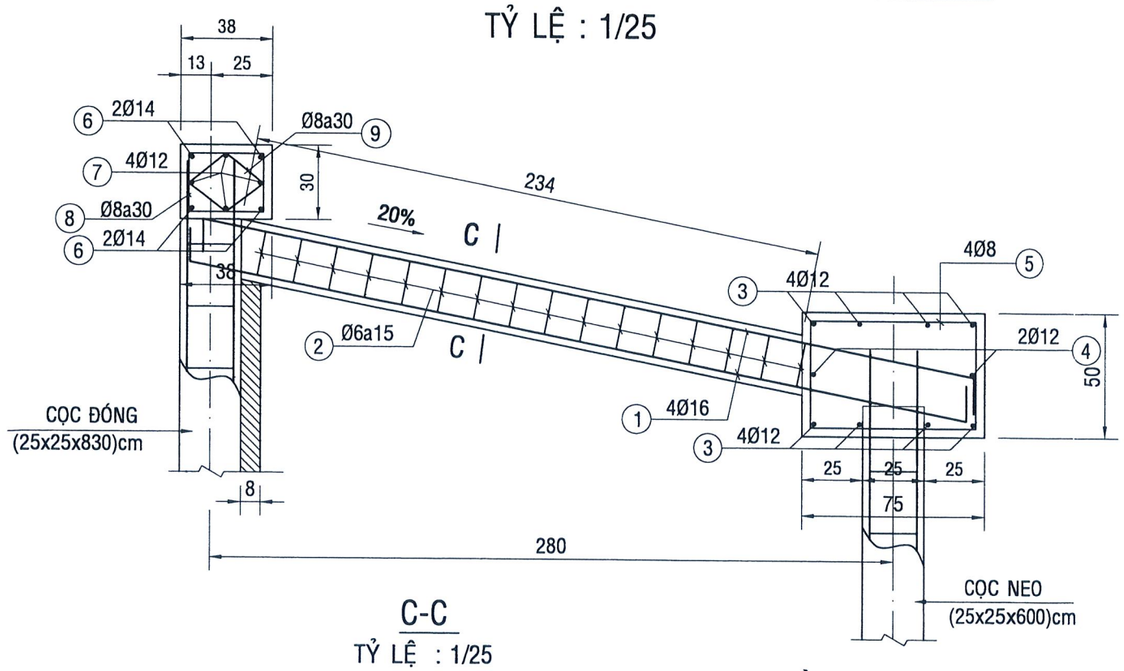

C-C

TỶ LỆ : 1/25

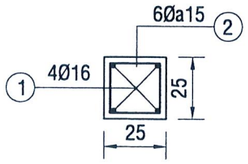

MẶT BẰNG BỆ NEO

TỶ LỆ : 1/25

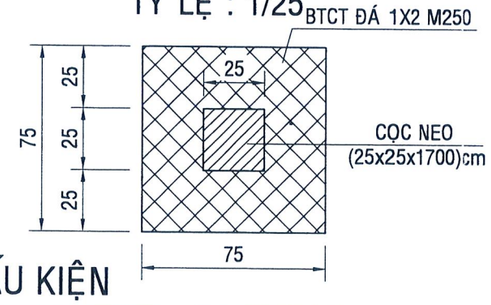

GHI CHÚ

* KÍCH THƯỚC TRONG BẢN VẼ GHI BẰNG: cm
* CAO ĐỘ GHI BẰNG : m

BẢNG THỐNG KÊ CỐT THÉP 1 CẤU KIỆN

CẤU KIỆN	SỐ HIỆU	HÌNH DÁNG - KÍCH THƯỚC	Ø	SỐ LƯỢNG	CHIỀU DÀI (m)		TRỌNG LƯỢNG (Kg)		CỘNG (Kg)
					RIÊNG	CHUNG	RIÊNG	CHUNG	
01 DẦM NEO (L=2,8m) + 01 BỆ NEO	1	220 [3200] 220	16	4	3,64	14,56	1,578	22,98	Ø6 : 3,05kg Ø8 : 3,76kg Ø12 : 22,12kg Ø16 : 22,98kg
	2	190 [190] 50	6	16	0,86	13,76	0,222	3,05	
	3	440 [690] 70	12	8	2,40	19,20	0,888	17,05	
	4	690 [690] 70	12	2	2,90	5,80	0,888	5,15	
	5	440 [690] 60	8	4	2,38	9,52	0,395	3,76	

BẢNG THỐNG KÊ CỐT THÉP 1 CẤU KIỆN

CẤU KIỆN	SỐ HIỆU	HÌNH DÁNG - KÍCH THƯỚC	Ø	SỐ LƯỢNG	CHIỀU DÀI (m)		TRỌNG LƯỢNG (Kg)		CỘNG (Kg)
					RIÊNG	CHUNG	RIÊNG	CHUNG	
ĐAN BTCT M250 D1(198x230x10)cm	1	2570	10	14	2,57	35,98	0,617	22,20	Ø10 : 43,12kg Ø16 : 4,80kg
	2	1920	10	16	1,92	30,72	0,617	18,95	
	3	300 [120] 80 300 [300	16	1x2	1,52	3,04	1,578	4,80	
	4	400	10	4x2	0,40	3,20	0,617	1,97	

BẢNG THỐNG KÊ CỐT THÉP 1 CẤU KIỆN

CẤU KIỆN	SỐ HIỆU	HÌNH DÁNG - KÍCH THƯỚC	Ø	SỐ LƯỢNG	CHIỀU DÀI (m)		TRỌNG LƯỢNG (Kg)		CỘNG (Kg)
					RIÊNG	CHUNG	RIÊNG	CHUNG	
ĐAN BTCT M250 D1(198x230x10)cm	1	2570	10	13	2,57	33,41	0,617	20,61	Ø10 : 42,62kg Ø16 : 4,80kg
	1a	2000	10	1	2,00	2,00	0,617	1,23	
	2	1920	10	14	1,92	26,88	0,617	16,58	
	2a	1810	10	2	1,81	3,62	0,617	2,23	
	3	300 [120] 80 300 [300	16	1x2	1,52	3,04	1,578	4,80	
	4	400	10	4x2	0,40	3,20	0,617	1,97	

SỞ TÀI NGUYÊN VÀ MÔI TRƯỜNG TỈNH AN GIANG
THẨM ĐỊNH
Theo Văn bản số: 3372 /SNNMT-KHTC
Ngày 07 tháng 10 năm 2025

BẢNG THỐNG KÊ CỐT THÉP

TÊN C.KIỆN	SỐ HIỆU	HÌNH DẠNG - KÍCH THƯỚC	ĐƯỜNG KÍNH (mm)	CHIỀU DÀI 1 THANH (mm)	SỐ LƯỢNG		TỔNG CHIỀU DÀI (m)	TỔNG T.LƯỢNG (Kg)
					1 C.KIỆN	T.BỘ		
GIẰNG ĐỈNH (L=8.58M) Số lượng: 1	6	8530	14	8530	4	4	34.12	41.29
	7	8530	12	8530	4	4	34.12	30.30
	8	240 [315] 60	8	1230	28	28	34.44	13.60
	9	60 200 200	8	920	28	28	25.76	10.18

- Trọng lượng thép có đường kính Φ8 = 23.78 kg; Chiều dài = 60.20 mét
- Trọng lượng thép có đường kính Φ12 = 30.30 kg; Chiều dài = 34.12 mét
- Trọng lượng thép có đường kính Φ14 = 41.29 kg; Chiều dài = 34.12 mét

CÔNG TY TNHH TƯ VẤN XÂY DỰNG NGUYỄN HỒNG TRUNG TRỤ SỞ : 210, QL 80, XÃ HÒN ĐẤT, TỈNH AN GIANG	Phó Giám đốc KTS. Trương Minh Triết	Chủ trì thiết kế	KS. Trần Hoàng trung	Tên dự án: NẠO VÉT KÊNH DẪN NƯỚC VÀO ĐIỂM BƠM NƯỚC CHỐT RỪNG GIANG THÀNH Hạng mục: NẠO VÉT Địa điểm: XÃ VĨNH ĐIỀU, TỈNH AN GIANG	HỒ SƠ THIẾT KẾ BẢN VẼ THI CÔNG BẢN VẼ CHI TIẾT CỌC NEO
		Thiết kế	KS. Trần Hoàng trung		
		Kiểm tra	KS. Võ Văn Tùng		Tỉ lệ: 1 / 25 | KHBV: TK-BVTC | Bản vẽ số: .../...

CÔNG TY TRÁCH NHIỆM HỮU HẠN TƯ VẤN XÂY DỰNG NGUYỄN HỒNG TRUNG
M.S.D.N : 1701914... XÃ HÒN ĐẤT TỈNH AN GIANG

CHI TIẾT CỌC ĐÓNG BTCT (25x25x830)CM

(SỐ LƯỢNG : 12 CỌC)

TỶ LỆ : 1/20

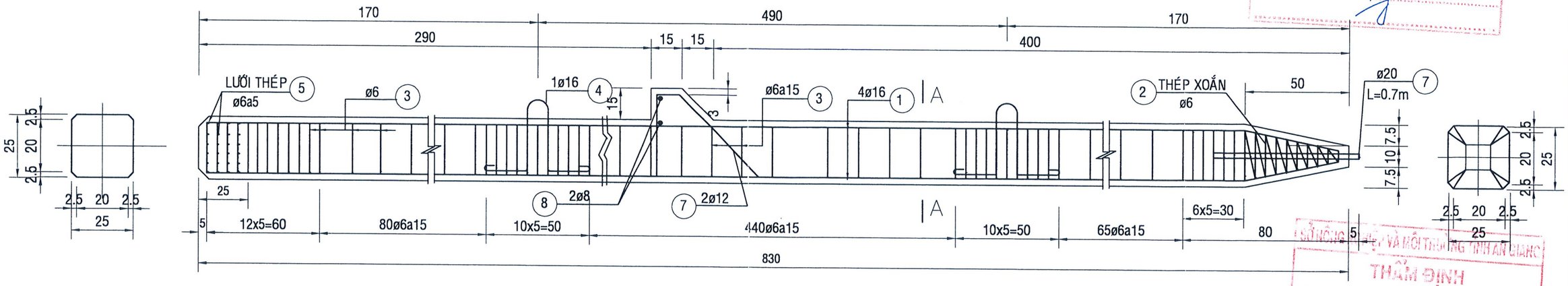

MẶT CẮT A-A

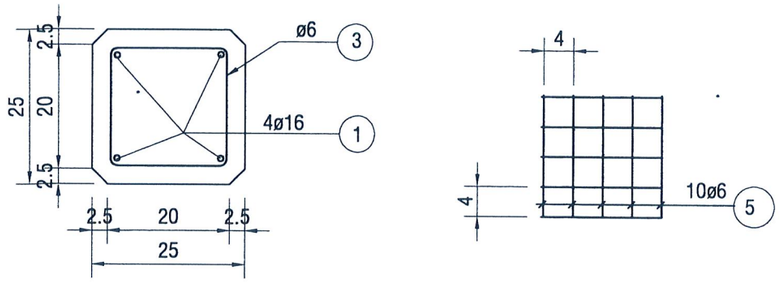

GHI CHÚ

* KÍCH THƯỚC TRONG BẢN VẼ GHI BẰNG: cm
* BÊ TÔNG CỌC ĐÁ 1x2 M300

THỐNG KÊ CỐT THÉP 1 CỌC ĐÓNG BTCT 8,30m

CẤU KIỆN	SỐ HIỆU	HÌNH DẠNG - KÍCH THƯỚC	Ø	SỐ LƯỢNG	CHIỀU DÀI (m) 1THANH	CHIỀU DÀI (m) T.BỘ	T. LƯỢNG(kg) RIÊNG	T. LƯỢNG(kg) CHUNG	CỘNG
01 CỌC 25x25x830 cm	1	7775 475	16	4	8,25	33,00	1,578	52,07	ø6 : 26,66 kg ø 8 : 0,18 kg ø 12: 2,20 kg ø16 : 56,30 kg ø20 : 1,73 kg
	2	20 KHOẢNG 1000 200 Lbq=12m	6	1	12,00	12,00	0,222	2,66	
	3	50 250 250	6	78	1,11	86,58	0,222	19,22	
	4	120 350 200 350 200 120	16	2	1,34	2,68	1,578	4,23	
	5	200	6	10x4	0,20	8,00	0,222	1,78	
	6	700	20	1	0,70	0,70	2,466	1,73	
	7	110 390 550	12	2	1,24	2,48	0,888	2,20	
	8	200	8	2	0,20	0,40	0,395	0,16	

CTY TNHH TƯ VẤN XÂY DỰNG THƯỜNG TÀI PHÁT
ĐÃ THẨM TRA
Theo văn bản số: 105 KQTT
Ngày 26 tháng 9 năm 2025
Cán bộ thẩm tra:

SỞ NÔNG NGHIỆP VÀ MÔI TRƯỜNG TỈNH AN GIANG
THẨM ĐỊNH
Theo Văn bản số: 3372 /SNNMT-KHTC
Ngày 07 tháng 10 năm 2025
Ký tên :

CÔNG TY TNHH TƯ VẤN XÂY DỰNG NGUYỄN HỒNG TRUNG TRỤ SỞ : 210, QL 80, XÃ HÒN ĐẤT, TỈNH AN GIANG	Phó Giám đốc KTS. Trương Minh Triết	Chủ trì thiết kế	KS. Trần Hoàng trung	Tên dự án: NẠO VÉT KÊNH DẪN NƯỚC VÀO ĐIỂM BƠM NƯỚC CHỐT RỪNG GIANG THÀNH	HỒ SƠ THIẾT KẾ BẢN VẼ THI CÔNG BẢN VẼ
		Thiết kế	KS. Trần Hoàng trung	Hạng mục: NẠO VÉT	CHI TIẾT CỌC ĐÓNG (25x25x830)CM
		Kiểm tra	KS. Võ Văn Tùng	Địa điểm: XÃ VĨNH ĐIỀU, TỈNH AN GIANG	Tỉ lệ: 1 / 20 | KHBV: TK-BVTC | Bản vẽ số: .../...

CHI TIẾT CỌC NEO BTCT (25x25x600)CM

(SỐ LƯỢNG : 4 CỌC)

TỶ LỆ 1/20

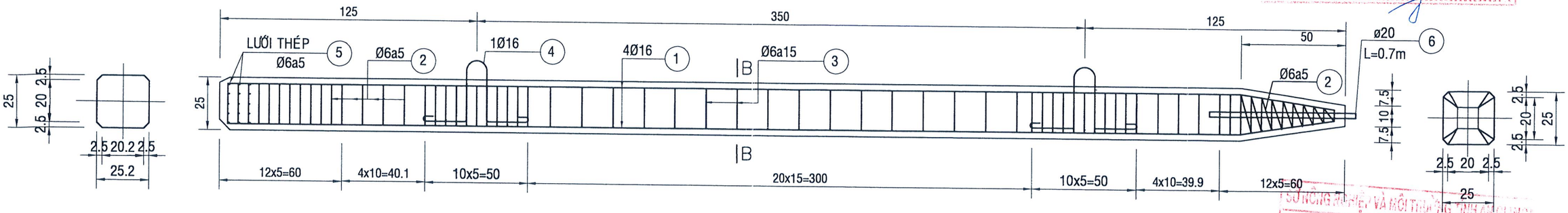

MẶT CẮT B-B

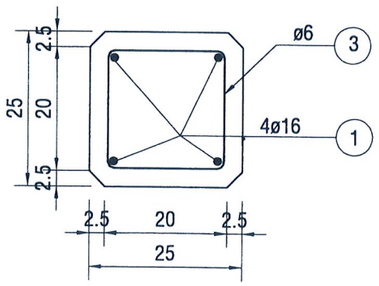

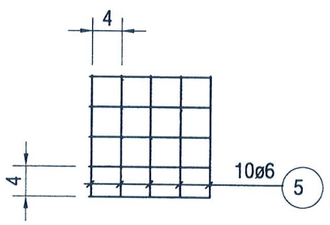

THỐNG KÊ CỐT THÉP 1 CỌC NEO BTCT 6,00m

CẤU KIỆN	SỐ HIỆU	HÌNH DẠNG - KÍCH THƯỚC	Ø	SỐ LƯỢNG	CHIỀU DÀI (m) 1THANH	CHIỀU DÀI (m) T.BỘ	T. LƯỢNG(kg) RIÊNG	T. LƯỢNG(kg) CHUNG	CỘNG
01 CỌC 25x25x600 cm	1	5525 475	16	4	6,00	24,00	1,578	37,87	ø 20 : 1,73kg ø 6 : 19,13 kg ø 16 : 42,10 kg
	2	20 KHOẢNG 1000 200 Lbq=12m	6	1	12,00	12,00	0,222	2,66	
	3	50 200 200	6	62	1,10	68,20	0,222	15,14	
	4	350 350 120 200 200 120	16	2	1,34	2,68	1,578	4,23	
	5	200	6	10x3	0,20	6,00	0,222	1,33	
	6	700	20	1	0,70	0,70	2,466	1,73	

GHI CHÚ

* KÍCH THƯỚC TRONG BẢN VẼ GHI BẰNG: cm
* BÊ TÔNG CỌC ĐÁ 1x2 M300

CTY TNHH TƯ VẤN XÂY DỰNG TRƯỜNG TÀI PHÁT
ĐÃ THẨM TRA
Theo văn bản số: 105 KQTT
Ngày 26 tháng 9 năm 2025
Cán bộ thẩm tra:

SỞ NÔNG NGHIỆP VÀ MÔI TRƯỜNG TỈNH AN GIANG
THẨM ĐỊNH
Theo Văn bản số: 3372 /SNNMT-KHTC
Ngày 07 tháng 10 năm 2025
Ký tên:

CÔNG TY TNHH TƯ VẤN XÂY DỰNG NGUYỄN HỒNG TRUNG TRỤ SỞ : 210, QL 80, XÃ HÒN ĐẤT, TỈNH AN GIANG	Phó Giám đốc KTS. Trương Minh Triết	Chủ trì thiết kế	KS. Trần Hoàng trung	Tên dự án: NẠO VÉT KÊNH DẪN NƯỚC VÀO ĐIỂM BƠM NƯỚC CHỐT RỪNG GIANG THÀNH	HỒ SƠ THIẾT KẾ BẢN VẼ THI CÔNG BẢN VẼ
		Thiết kế	KS. Trần Hoàng trung	Hạng mục: NẠO VÉT	CHI TIẾT CỌC ĐÓNG (25x25x600)CM
		Kiểm tra	KS. Võ Văn Tùng	Địa điểm: XÃ VĨNH ĐIỀU, TỈNH AN GIANG	Tỉ lệ: 1 / 20 | KHBV: TK-BVTC | Bản vẽ số: .../...